Art. 319.00 - 319.55

POS	DESCRIZIONE	DESCRIPTION
01	LATERALE FISSO	FIXED SIDE PANEL
02	COPERCHIO	COVER
03	SUPPORTO GIREVOLE INFE-RIORE	LOWER SWIVELLING SUPPORT
04	CAVO RETE	POWER CORD
05	INTERRUTTORE	SWITCH
06	PROTEZIONE	PROTECTION
07	PRESSACAVO	STRAIN RELIEF
08	PANNELLO POSTERIORE	REAR PANEL
09	CHIUSURA	CLOSING
10	PANNELLO CHIUSURA	CLOSING PANEL
11	GOLFARA	EYEBOLT
12	CORNICE	FRAME
13	PORTA FUSIBILE	FUSE HOLDER
14	FUSIBILE	FUSE
15	PANNELLO ALETTATO	FINNED PANEL
16	PRESA	SOCKET
17	TAPPO	CAP
18	CONNESSIONE	CONNECTION
19	PRESA GIFAS	GIFAS SOCKET
20	CONNESSIONE PRESSO-STATO	PRESSURE SWITCH CON-NECTION
21	KIT MOTORI CON VENTOLE	MOTOR WITH FAN KIT
22	SUPPORTO VENTOLE	FANS SUPPORT
23	RADDRIZZATORE	RECTIFIER
24	CAVALLOTTO	JUMPER
25	TRASDUTTORE	TRANSDUCER
26	CAVALLOTTO	JUMPER
27	KIT DIODO + ISOLAMENTO	DIODE KIT + INSULATION

POS	DESCRIZIONE	DESCRIPTION
28	FONDO	BOTTOM
29	PANNELLO ANTERIORE	FRONT PANEL
30	MASSA + CAVO	CABLE
31	GOLFARA	EYEBOLT
32	SUPPORTO MANICO	HANDLE SUPPORT
33	MANICO	HANDLE
34	PROTEZIONE	PROTECTION
35	CONNESSIONE SERIALE	SERIAL CONNECTION
36	CIRCUITO SERIALE	SERIAL CIRCUIT
37	CIRCUITO DI CONTROLLO	CONTROL CIRCUIT
38	TRASFORMATORE DI SER-VIZIO	AUXILIARY TRANSFORMER
39	CIRCUITO FILTRO	FILTER CIRCUIT
40	MORSETTIERA	TERMINAL BOARD
41	GRUPPO SENSORE	SENSOR UNIT
42	CIRCUITO DI ALIMENTA-ZIONE	SUPPLY CIRCUIT
43	PIANO INTERMEDIO	INSIDE BAFFLE
44	ISOLAMENTO	INSULATION
45	CONVOGLIATORE ARIA	AIR CONVEYOR
46	DISSIPATORE	RADIATOR
47	SUPPORTO CIRCUITO	CIRCUIT BOARD SUPPORT
48	CIRCUITO DI POTENZA	POWER CIRCUIT
49	TUNNEL	TUNNEL
50	IMPEDENZA PRIMARIO	PRIMARY IMPEDANCE
51	SUPPORTO CONVOGLIATORE	CONVEYOR SUPPORT
52	IMPEDENZA SECONDARIO	SECONDARY IMPEDANCE
53	TRASFORMATORE DI POTENZA	POWER TRANSFORMER
54	CONVOGLIATORE ARIA	AIR CONVEYOR

La richiesta di pezzi di ricambio deve indicare sempre: numero di articolo, matricola e data di acquisto della macchina, posizione e quantità del ricambio.

When ordering spare parts please always state the machine item and serial number and its purchase data, the spare part position and the quantity.

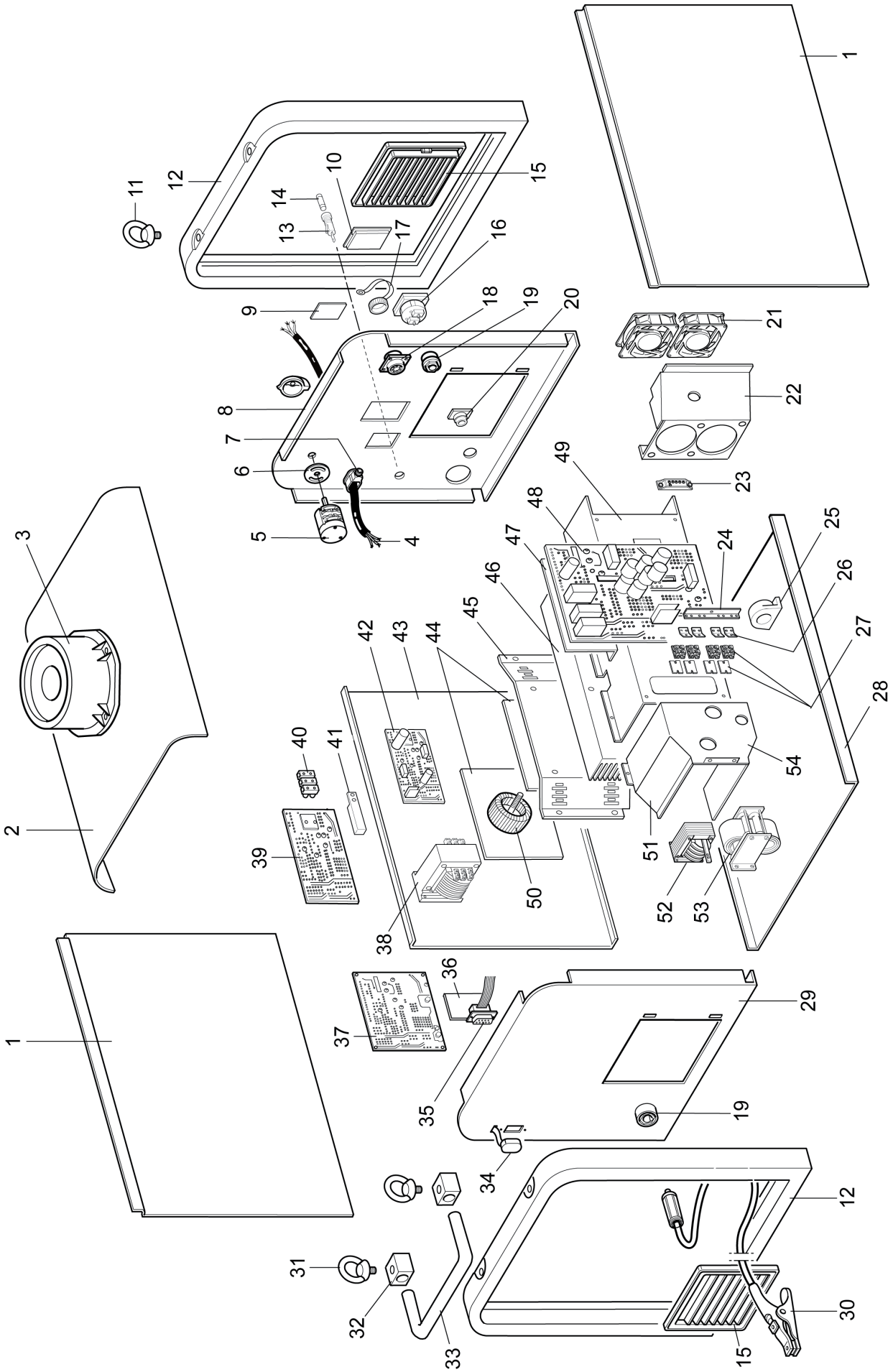
1
2
3
4
5
6
7
8
9
10
11
12
13
14
15
16
17
18
19
20
21
22
23
24
25
26
27
28
29
30
31
32
33
34
35
36
37
38
39
40
41
42
43
44
45
46
47
48
49
50
51
52
53
54

Art. 319.00 - 319.55 - 320.00 - 320.55

POS	DESCRIZIONE	DESCRIPTION
200	LATERALE FISSO	FIXED SIDE PANEL
201	LATERALE MOBILE	FIXED SIDE PANEL
202	BLOCCAGGIO	LOCKING DEVICE
203	ROSETTA	WASHER
204	CHIUSURA	CLOSING
205	CERNIERA	HINGE
206	PROTEZIONE	PROTECTION
207	CORNICE	FRAME
208	PANNELLO CHIUSURA	CLOSING PANEL
209	CORNICE	FRAME
210	MANOPOLA	KNOB
211	SUPPORTO CIRCUITO	CIRCUIT BOARD SUPPORT
212	CIRCUITO PANNELLO	PANEL CIRCUIT
213	POMELLO	KNOB
214	CORPO ADATTATORE	ADAPTOR BODY
215	GHIERA ADATTATORE	RING NUT
216	PANNELLO ANTERIORE	FRONT PANEL
217	TAPPO	CAP
218	FONDO	BOTTOM
219	CIRCUITO CONNETTORE	CONNECTOR CIRCUIT
220	PIANO INTERMEDIO	INSIDE BAFFLE
221	SUPPORTO CIRCUITO	CIRCUIT BOARD SUPPORT
222	CIRCUITO DI CONTROLLO	CONTROL CIRCUIT
223	RACCORDO	FITTING
224	ELETTROVALVOLA	SOLENOID VALVE
225	RACCORDO A GOMITO	UNION ELBOW

POS	DESCRIZIONE	DESCRIPTION
226	PULSANTE DI SICUREZZA	SECURITY SWITCH
227	SUPPORTO BOBINA	COIL SUPPORT
228	PANNELLO POSTERIORE	REAR PANEL
229	RACCORDO	FITTING
230	CONNESSIONE	CONNECTION
231	TAPPO	CAP
232	SPINA VOLANTE	WANDER PLUG
233	BLOCCAGGIO	LOCKING DEVICE
234	MANICO	HANDLE
235	COPERTURA BOBINA	COIL COVER
236	PORTA BOBINA	COIL SUPPORT
237	GOLFARA	EYEBOLT
238	RINFORZO	REINFORCEMENT
239	LATERALE DESTRO	RIGHT SIDE PANEL
240	RUOTA FISSA	FIXED WHEEL
241	SUPPORTO GIREVOLE SUPERIORE	UPPER SWIVELLING SUPPORT
242	SUPPORTO TORCIA	TORCH SUPPORT
243	RACCORDO	FITTING
244	RACCORDO	FITTING
245	RUOTA PIROETTANTE	SWIVELING CASTOR
246	FONDO	BOTTOM
247	PROTEZIONE	PROTECTION
940	MOTORIDUTTORE (PER ART. 320.00 E 320.55)	WIRE FEED MOTOR (FOR ART. 320.00 AND 320.55)
970	MOTORIDUTTORE (PER ART. 319.00 E 319.55)	WIRE FEED MOTOR (FOR ART. 319.00 AND 319.55)

La richiesta di pezzi di ricambio deve indicare sempre: numero di articolo, matricola e data di acquisto della macchina, posizione e quantità del ricambio.

When ordering spare parts please always state the machine item and serial number and its purchase data, the spare part position and the quantity.

Art. 319.00 - 319.55 - 320.00 - 320.55

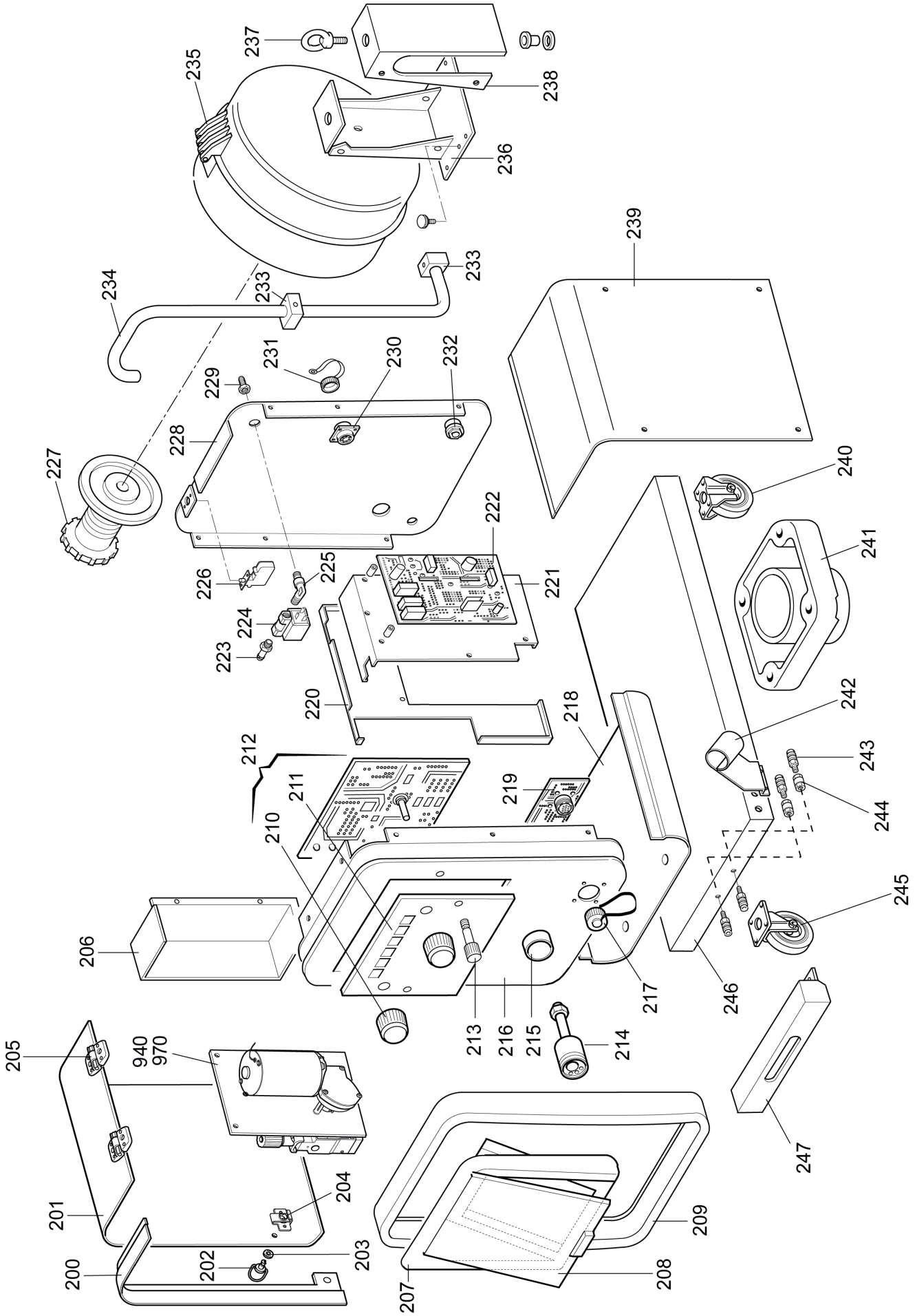

Art. 318.00 - 318.55 - 319.00 - 319.55

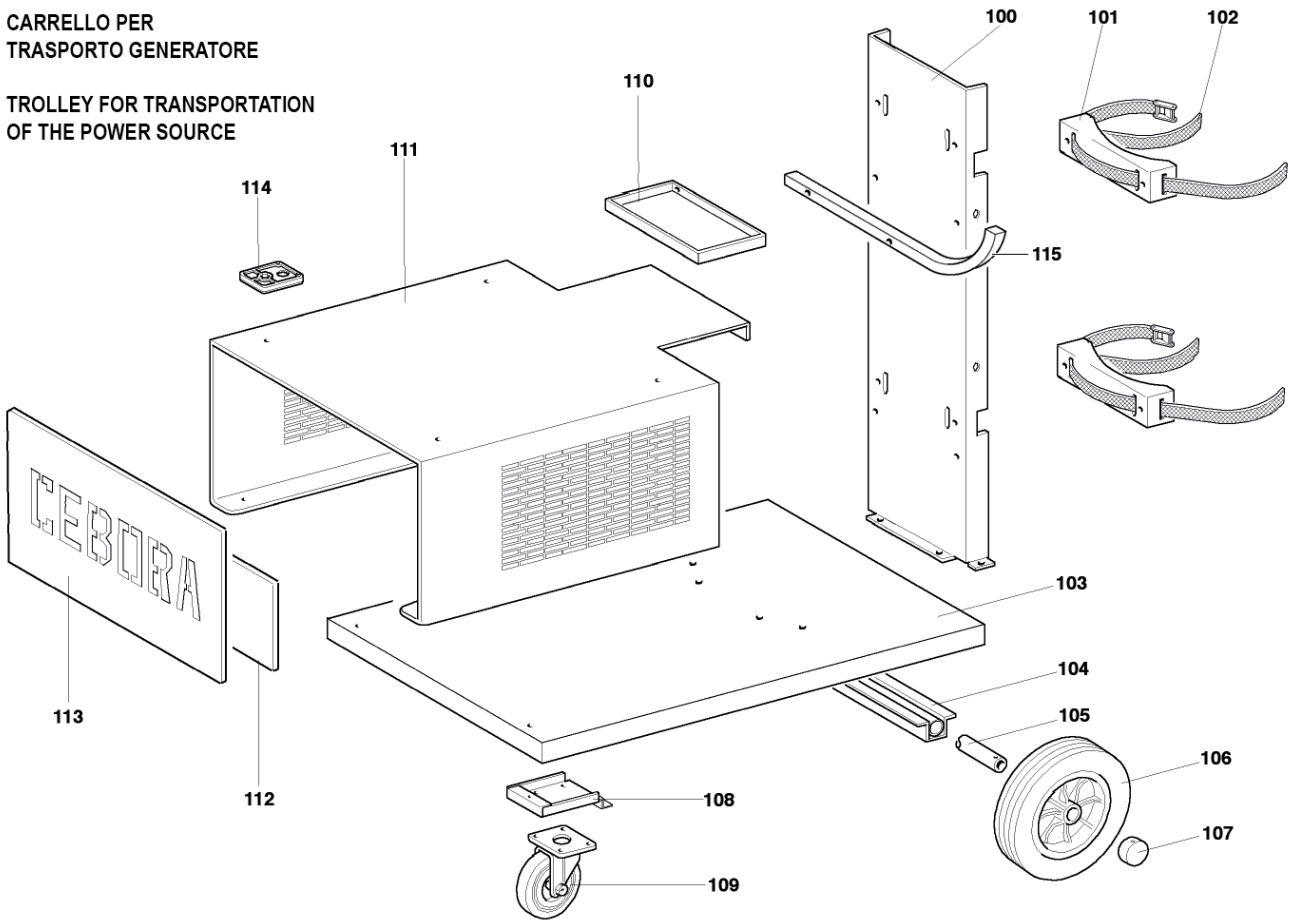

POS	DESCRIZIONE	DESCRIPTION
100	SUPPORTO BOMBOLA	GAS CYLINDER SUPPORT
101	APPOGGIO BOMBOLA	GAS CYLINDER SUPPORT
102	CINGHIA	BELT
103	FONDO CARRELLO	TROLLEY BOTTOM
104	SUPPORTO ASSALE	AXLE SUPPORT
105	ASSALE	AXLE
106	RUOTA FISSA	FIXED WHEEL
107	TAPPO	CAP
108	SUPPORTO RUOTE	WHEELS BRACKET
109	RUOTA PIROETTANTE	SWIVELING WHEEL
110	SUPPORTO MONTANTE	PILLAR BRACKET
111	SUPPORTO GENERATORE	POWER SOURCE SUPPORT
112	CARTER INTERNO	INSIDE CASE
113	PANNELLO CHIUSURA	LID
114	APPOGGIO	REST
115	SUPPORTO CAVI solo per Art. 319.00 e 319.55	CABLES SUPPORT for Art. 319.00 and 319.55 only

Art. 318.00 - 318.55 - 319.00 - 319.55

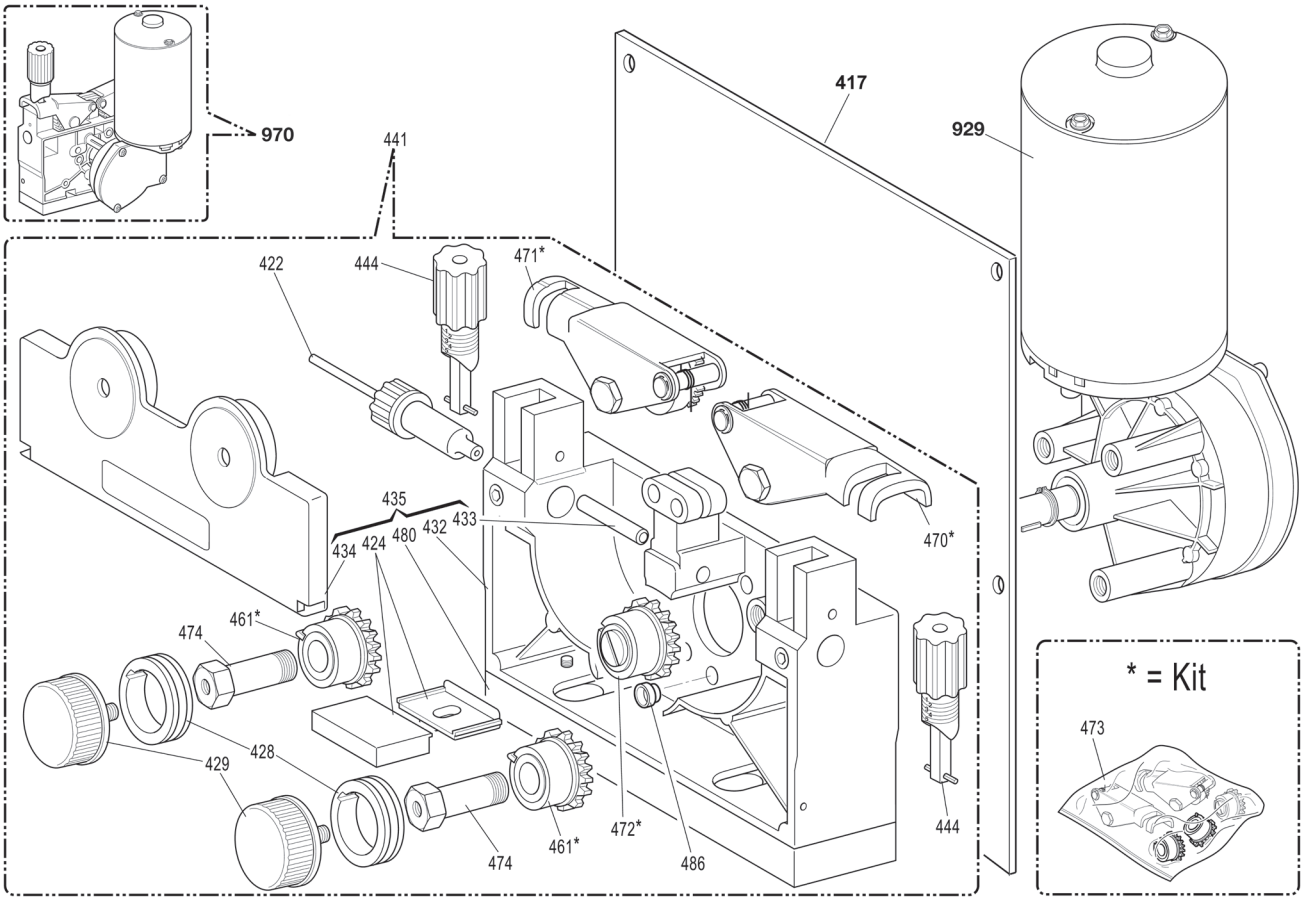

POS	DESCRIZIONE	DESCRIPTION
970	TRAINAFILO COMPLETO DI MOTORIDUTTORE	COMPLETE WIRE FEED WITH WIRE FEED MOTOR
929	MOTORIDUTTORE	WIRE FEED MOTOR
422	GUIDAFILO	WIRE DRIVE PIPE ASSY
424	ISOLANTE COMPLETO	INSULATION ASSY
428	RULLO TRAINAFILO	WIRE FEED ROLLER
429	POMELLO	KNOB
432	CORPO TRAINAFILO	WIRE FEED BODY
433	CANNETTA GUIDAFILO	WIRE INLET GUIDE
434	PROTEZIONE	PROTECTION
435	GRUPPO TRAINAFILO	WIRE FEED UNIT
441	TRAINAFILO COMPLETO	COMPLETE WIRE FEED

POS	DESCRIZIONE	DESCRIPTION
444	BLOCCAGGIO GRADUATO	ADJUSTMENT KNOB
461	INGRANAGGIO	GEAR
470	SUPPORTO PREMIRULLO DESTRO	RIGTH ROLLER PRESSER SUPPORT
471	SUPPORTO PREMIRULLO SINISTRO	LEFT ROLLER PRESSER SUPPORT
472	INGRANAGGIO CENTRALE	CENTRAL GEAR
473	KIT TRAINAFILO	WIRE FEED KIT
474	PERNO	PIN
480	DISTANZIALE	SPACER
417	ISOLAMENTO	INSULATION
486	DISTANZIALE	SPACER

La richiesta di pezzi di ricambio deve indicare sempre: numero di articolo, matricola e data di acquisto della macchina, posizione e quantità del ricambio.

When ordering spare parts please always state the machine item and serial number and its purchase data, the spare part position and the quantity.